Chương trình đào tạo khóa học:

THIẾT KẾ BẢN VẼ KỸ THUẬT VỚI AUTOCAD 2D

GIỚI THIỆU KHOÁ HỌC

Khoa Công nghệ Cơ khí kết hợp với khoa Công nghệ thực phẩm chiêu sinh lớp hướng dẫn sử dụng phần mềm Autocad trong ngành hóa, thực phẩm, sinh học môi trường, thủy sản … Nhằm trang bị cho sinh viên kỹ năng thể hiện bản vẽ trên máy tính khi thực hiện các đồ án môn học, đồ án tốt nghiệp, cũng như cho kỹ sư thiết kế.

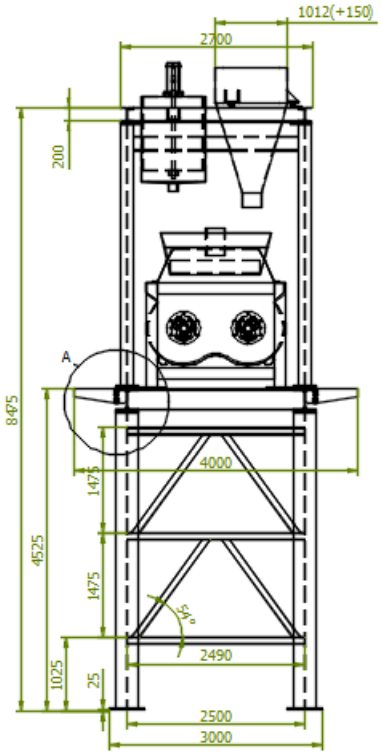

MỤC ĐÍCH

Cung cấp cho học viên những kiến thức về:

- Trình bày được các lệnh vẽ cơ bản trong phần mềm Autocad 2D;
- Thiết lập và trình bày bản vẽ kỹ thuật theo tiêu chuẩn Việt Nam (TCVN);
- Vận dụng được các lệnh trong phần mềm để thiết kế các bản vẽ kỹ thuật.
- Sử dụng thành thạo các lệnh trong phần mềm để thiết kế các bản vẽ kỹ thuật;
- Thiết lập lớp, quản lý lớp và bản vẽ hiệu quả;
- Làm việc độc lập, làm việc nhóm để xây dựng các bản vẽ thiết kế kỹ thuật;

NỘI DUNG KHOÁ HỌC: (100% khóa học là thực hành trên máy tính).

08 Buổi đầu - Chương trình Autocad căn bản:

- Các lệnh thiết lập bản vẽ cơ bản
- Nhập tọa độ, phương thức truy bắt điểm chính xác
- Các lệnh vẽ hình học cơ bản
- Các lệnh hiệu chỉnh
- Các lệnh biến đổi và sao chép hình
- Chữ viết, ký hiệu và ghi kích thước bản vẽ

02 Buổi cuối - Thực hành thiết kế bản vẽ:

Thực hành thiết kế bản vẽ kỹ thuật với Autocad theo chuyên ngành của người học.

ĐỐI TƯỢNG THAM DỰ

Sinh viên ngành hóa, thực phẩm, sinh học môi trường, thủy sản … cần trang bị thêm kỹ năng thực hiện bản vẽ trên máy tính để hỗ trợ cho việc học hiện tại và chuẩn bị cho công việc sau khi tốt nghiệp.

THỜI LƯỢNG

- Thời lượng học: 40 tiết/khóa gồm 10 buổi.
- Địa điểm học: Học tại phòng máy tính của Khoa Công nghệ Cơ khí (số 31 Chế Lan Viên, phường Tây Thạnh, quận Tân Phú).

Thông tin chi tiết về khóa học, vui lòng liên hệ:
Khoa Công nghệ thực phẩm – Trường Đại học Công nghiệp Thực phẩm Tp.HCM
Điện thoại: 08.38161673, 08.38163318 (nội bộ: 105) - Email: thucpham@cntp.edu.vn -
Website: http://foodtech.hufi.edu.vn/